BEDIENUNGSANLEITUNG
USER MANUAL
WL1000R

DE | EN | FR | ES | PT | SV
IT | NL | DK | FI | NO

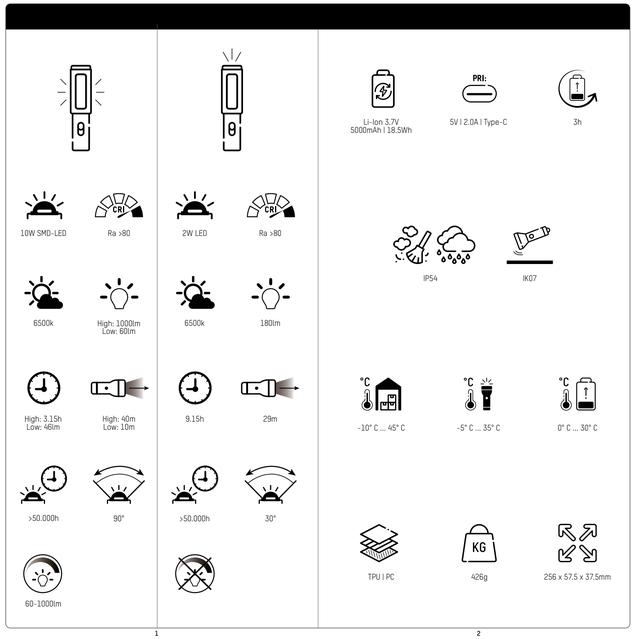

1

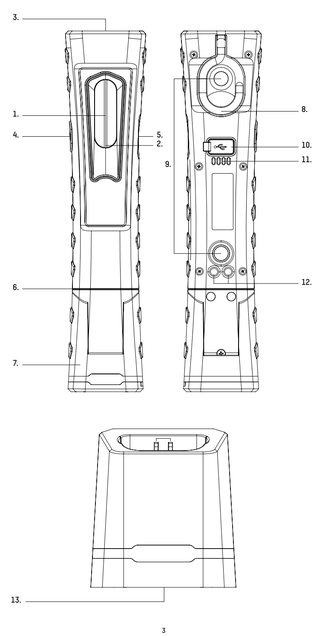

2

3

4

5

6

7

Always dispose of used batteries & rechargeable batteries in accordance with the local regulations and requirements.
In this way you will fulfil your legal obligations and contribute to environmental protection.

PRODUCT DESCRIPTION
1. Main LED
2. Charge indicator A
3. TOP LED
4. On/off button
5. Dimming wheel
6. 360° swivel joint
7. Swivel base
8. Fold-out hook
9. Integrated magnets
10. Charge socket with rubber cover
11. Charge indicator B
12. Charge contacts for charge station
13. USB type-C port

FIRST USE
Charge fully before first use
Switch on the light by pressing the On/Off button:
1x Main LED [with dimming wheel function]
2x TOP LED
3x Off
LED display:
Charge display A during charging:
- Red flashing: Charging mode

Off: Rechargeable battery pack fully charged
Charge display B during charging and/or operation:
- LED shows charge status / battery capacity

Simultaneous charging and lighting is possible > Lighting power will be restricted
Mains failure electronics (emergency light function):
Connect light to the charging cable whilst switched on (main LED) or place it in the charge station (accessory). Light switches off automatically and switches on automatically in the event of a mains power failure (lighting power is dimmed in order to achieve a longer battery life).
Charging Tray:
- Plug a type-C charge cable into the charge socket on the underside and connect with a USB charger.
- Place the workshop light straight in the station so that the charging contacts make contact correctly.
- Charging starts automatically.

The product complies with the requirements from the EU directives.

Subject to technical changes. We assume no liability for printing errors.

Kundenservice | Customer service:
ANSMANN AG
Industriestrasse 10
97959 Assamstadt
Germany

Support & FAQ: ansmann.de

Hotline: +49 (0) 6294 / 4204 3400
E-Mail: hotline@ansmann.de

MA-1600-0382/V02/08-2021

8

FR

SÉCURITÉ - EXPLICATION DES SYMBOLES
Veuillez respecter les symboles et mots de signalisation suivants qui sont utilisés dans le mode d'emploi, sur le produit et sur l'emballage :

ⓘ - **Information** | Informations supplémentaires utiles sur le produit
💬 - **Remarque** | Cette remarque avertit contre des dommages possibles de tout type
⚠ - **Prudence** | Attention - le risque peut entraîner des blessures
⚠ - **Avertissement** | Attention - danger ! Peut entraîner des blessures graves, voire la mort

UTILISATION CONFORME AUX PRESCRIPTIONS
Le produit sert de source lumineuse mobile et n'est pas conçu pour d'autres applications. Le produit est uniquement conçu pour une utilisation privée et ni pour une utilisation commerciale, ni pour l'éclairage ambiant à la maison et uniquement pour l'utilisation telle que décrite dans le mode d'emploi. L'utilisation en dehors de ces informations est considérée comme non conforme, cela peut entraîner des dommages matériels ou des blessures sur les personnes. Nous n'endossons aucune responsabilité pour les dommages qui résultent d'une utilisation incorrecte ou d'une utilisation non conforme aux prescriptions.

⚠ CONSIGNES DE SÉCURITÉ GÉNÉRALES

Ce produit peut être utilisé par des enfants à partir de 8 ans et par des personnes avec des capacités physiques, sensorielles ou intellectuelles limitées ou avec un manque d'expérience et de connaissances si elles sont surveillées ou si elles ont été instruites concernant l'utilisation de sécurité du produit et si elles connaissent les dangers. Les enfants ne doivent pas jouer avec le produit. Le nettoyage et l'entretien ne doivent pas être effectués par des enfants sans surveillance.

Tenez les enfants éloignés du produit et de l'emballage. Le produit n'est pas un jouet. Les enfants devraient être surveillés afin de s'assurer qu'ils ne jouent pas avec le produit ou l'emballage.

Éviter les lésions oculaires – Ne jamais regarder directement dans le faisceau lumineux ne jamais éclairer des personnes dans le visage. Si cela se produit de manière prolongée, la part de lumière bleue peut causer un risque pour la rétine.

Ne jamais toucher un appareil raccordé au réseau électrique avec les mains mouillées ou si l'appareil est tombé dans l'eau. Dans ce cas, couper tout d'abord le disjoncteur de la maison, puis débrancher la fiche secteur.

Ne jamais utiliser dans un environnement explosible où se trouvent des liquides inflammables, de la poussière ou des gaz.

Ne jamais plonger le produit dans l'eau ou dans un autre liquide.

Toujours utiliser une prise bien accessible afin de pouvoir débrancher le produit du réseau électrique en cas de défaut.

Tous les objets éclairés doivent être à une distance d'au moins 10 cm de la lampe.

N'utiliser le produit qu'avec les accessoires compris dans l'étendue de la livraison.

Ne jamais tenter d'ouvrir, d'écraser, de chauffer ou de mettre en feu une pile / un accu. Ne pas jeter au feu.

Ne charger le produit que dans des pièces fermées, au sec et vastes, à l'abri de matériaux et de liquides inflammables. Le non-respect peut entraîner des brûlures et des incendies.

Les fuites de piles / les liquides dans les accus peuvent entraîner des brûlures chimiques en cas de contact avec des parties du corps. En cas de contact, rincer immédiatement les emplacements concernés avec de l'eau fraîche et contacter immédiatement un médecin.

Ne pas court-circuiter les broches de raccordement et les piles.

⚠ RISQUE D'INCENDIE ET D'EXPLOSION

Ne pas utiliser dans l'emballage.

Ne pas couvrir le produit - risque d'incendie.

Ne jamais exposer le produit à des sollicitations extrêmes, par ex. chaleur, froid extrême, etc.).

Ne pas utiliser sous la pluie ou dans des pièces humides.

REMARQUES GÉNÉRALES
- Ne pas jeter ou laisser tomber
- Le couvercle de la LED ne peut pas être remplacé. Si le couvercle est endommagé, le produit doit être éliminé.
- La source lumineuse LED ne peut pas être remplacée. À la fin de la durée de vie de la LED, vous devez remplacer toute la lampe.
- Ne pas ouvrir ou modifier le produit ! Les travaux de réparation ne doivent être effectués que par le fabricant ou par un technicien de service chargé de ce travail par le fabricant ou par une personne qualifiée de manière similaire !
- Pour la coupure de l'appareil de l'alimentation électrique, toujours tirer sur la fiche du connecteur et jamais sur le câble.
- Les indications concernant la lampe et l'alimentation ainsi que la tension de réseau sur la prise doivent correspondre à la plaque signalétique.
- La lampe ne doit pas être posée sur le côté de la source lumineuse ou tomber de ce côté.

BLOC D'ACCU RECHARGEABLE
Le produit contient un bloc d'accu non remplaçable, en cas d'accu vide celui-ci doit être rechargé immédiatement.
Une fois le chargement complet, arrêter le chargement.
En cas de fuite de la source d'énergie, éliminer le liquide avec des gants de protection et un chiffon sec.

REMARQUE CONCERNANT L'ENVIRONNEMENT ÉLIMINATION
Éliminez l'emballage par type. Mettez le papier et le papier avec les déchets de papier et le film avec les matières recyclables.
Éliminez le produit inutilisable conformément aux dispositions légales. Le marquage avec la « poubelle » indique que dans l'UE, les appareils électriques ne doivent pas être éliminés avec les déchets domestiques normaux. Utilisez les systèmes de reprise et de collecte de votre commune ou adressez-vous au revendeur auprès de qui l'appareil a été acheté.
Transmettez le produit à un point de collecte spécial pour appareils usagés en vue de son élimination. Ne jetez pas le produit avec les ordures ménagères.
Éliminez toujours les piles / batteries usées conformément aux lois ou exigences locales.
Vous vous acquittez ainsi de vos obligations légales et contribuez à la protection de l'environnement.

DESCRIPTION DU PRODUIT
1. LED principale
2. Affiche ge du chargement A
3. TOP-LED
4. Bouton de marche / arrêt
5. Molette de variation
6. Articulation rotative 360°
7. Pied de retenue pivotant

9

DE

SICHERHEIT - HINWEISERKLÄRUNG
Bitte folgende Zeichen und Wörter beachten, welche in der Bedienungsanleitung, auf dem Produkt und auf der Verpackung verwendet werden:

ⓘ - **Information** | Nützliche Zusatz-Informationen zum Produkt
💬 - **Hinweis** | Dieser Hinweis warnt vor möglichen Schäden aller Art
⚠ - **Vorsicht** | Achtung - Gefährdung kann zu Verletzungen führen
⚠ - **Warnung** | Achtung - Gefährdung! Kann zu schweren Verletzungen oder zum Tod führen

BESTIMMUNGSGEMÄSSER GEBRAUCH
Das Produkt dient als mobile Lichtquelle und ist nicht zur Verwendung in anderen Anwendungen bestimmt. Das Produkt ist ausschließlich für den privaten Gebrauch im Haushalt und weder für den kommerziellen Gebrauch noch für die Raumbeleuchtung im Haushalt geeignet und nur zur Verwendung wie in der Gebrauchsanleitung beschrieben. Anwendung außerhalb dieser Information gilt nicht als bestimmungsgemäß, dies kann Sachschäden oder Personenschäden verursachen. Wir übernehmen keine Haftung für Schäden, die durch falschen bzw. nicht bestimmungsgemäßen Gebrauch entstanden sind.

⚠ ALLGEMEINE SICHERHEITSHINWEISE

Dieses Produkt kann von Kindern ab 8 Jahren und von Personen mit eingeschränkten körperlichen, sensorischen oder geistigen Fähigkeiten oder mangelnder Erfahrung und mangelndem Wissen verwendet werden, wenn sie über die sichere Verwendung des Produkts unterwiesen wurden und die Gefahren kennen. Kinder dürfen nicht mit dem Produkt spielen. Reinigung und Pflege dürfen nicht von Kindern ohne Aufsicht durchgeführt werden.

Kinder vom Produkt und der Verpackung fernhalten. Das Produkt ist kein Spielzeug. Kinder sollten beaufsichtigt werden, um sicherzustellen, dass sie nicht mit dem Produkt bzw. der Verpackung spielen.

Augenverletzungen vermeiden - nie direkt in den Lichtstrahl schauen oder anderen Personen ins Gesicht leuchten. Geschieht dies zu lange, kann durch Blaulichtanteile eine Netzhautgefährdung auftreten.

Niemals an ein an das Stromnetz angeschlossenes Gerät mit nassen Händen fassen oder wenn dieses ins Wasser gefallen ist. In diesem Fall erst die Hausicherung abschalten und anschließend den Netzstecker ziehen.

Niemals in explosionsgefährdeter Umgebung einsetzen, in welcher sich brennbare Flüssigkeiten, Staub oder Gase befinden.

Produkt niemals in Wasser oder andere Flüssigkeiten tauchen.

Anschlussleitung nicht knicken, spannen oder in Kontakt mit scharfen Gegenständen, Chemikalien oder Lösungsmittel bringen.

Nur eine gut zugängliche Steckdose benutzen, damit das Produkt bei einem Störfall schnell vom Stromnetz getrennt werden kann.

Alle angeleuchteten Gegenstände müssen mindestens 10cm von der Leuchte entfernt sein.

10

ES

SEGURIDAD - DECLARACIÓN DE INDICACIÓN
Por favor, observe las siguientes señales y palabras que se emplearán en las instrucciones de servicio, en el producto y en el embalaje:

ⓘ - **Información** | Informaciones prácticas adicionales sobre el producto
💬 - **Indicación** | Esta indicación avisa de posibles daños de todo tipo
⚠ - **Cuidado** | Atención - peligro de sufrir lesiones
⚠ - **Aviso** | Atención, peligro! Puede tener como consecuencia heridas graves o la muerte

USO PRESCRITO
El producto se ha concebido como fuente de luz móvil y no está destinado a otras aplicaciones. El producto está destinado exclusivamente al uso privado en el hogar y no es apto para uso comercial ni para la iluminación de habitaciones en el hogar sino debe utilizar sólo como se describe en las instrucciones de uso. El uso al margen de estas informaciones no se considera como prescrito y puede causar daños materiales o lesiones personales. No aceptamos ninguna responsabilidad respecto de los daños causados por el uso incorrecto o no prescrito.

INDICACIÓN DE REMARQUE CONCERNANT L'ENVIRONNEMENT ÉLIMINATION
Elimine el embalaje por tipo. Mettez le papier et le papier avec les déchets de papier et le film avec les matières recyclables.
Elimine el producto inutilizable conforme a las disposiciones legales. La marcaje avec la « poubelle » indique que dans l'UE, les appareils électriques ne doivent pas être éliminés avec les déchets domestiques normaux. Utilice los sistemas de reprise y de colecta de su comunidad o diríjase al comercio que vendió el aparato.
Transmitir el producto a un punto de colecta especial para aparatos usados en vista de su eliminación. No lo tire con los desechos domésticos.
Elimine siempre las pilas y baterías usadas según las leyes o requisitos locales.
Así cumple con sus obligaciones legales y contribuye a la protección del medio ambiente.

DESCRIPCIÓN DEL PRODUCTO
1. LED principal
2. Señalización de carga A
3. TOP-LED
4. Interruptor de conex./desc.
5. Ruedecilla de atenuación
6. Articulación con giro de 360°
7. Pie de sujeción orientable
8. Gancho plegable
9. Imanes integrados
10. Toma de carga con cobertura de goma
11. Señalización de carga B
12. Contactos de carga para estación de carga
13. Toma USB del tipo C

PUESTA EN SERVICIO
Antes del primer empleo cargar completamente
Conectar la lámpara pulsando el interruptor de conex./desc.:
una vez: LED principal [con la función de la ruedecilla de atenuación]
dos veces: TOP-LED
tres veces: desconexión
Señalización LED:
Señalización de carga A durante la carga:
- rojo parpadeante: modo de carga
- desonexión.: conjunto de pilas o acumuladores completamente cargado

Señalización de carga B durante la carga y/o el servicio:
- señalización LED del estado de carga / capacidad de acumuladores conec.

Es posible iluminar y cargar simultáneamente > queda limitada la potencia de la luz
Dispositivo electrónico de caída de corriente de red (función de luz de emergencia):
Enchufar la lámpara estando conectada [LED principal] al cable de carga o bien ponerla en la estación de carga (accesorio). La lámpara se desconecta automáticamente y se conecta automáticamente en caso de caída de la corriente de red (la potencia de la luz queda atenuada a fin de conseguir una duración de iluminación más prolongadal.
Bandeja de carga:
- El cable de carga del tipo C se inserta en la toma de carga por la parte inferior y se conecta con el dispositivo de carga USB.
- La lámpara de taller se coloca derecha en la estación para que los contactos de carga justamente contacten bien.
- La carga se inicia automáticamente.

El producto observa las exigencias de las directivas de la UE.

Sujeto a cambios técnicos. No aceptamos ninguna responsabilidad por errores de impresión.

11

PT

SEGURANÇA - EXPLICAÇÃO DOS SÍMBOLOS
Observe o seguinte símbolo e termos utilizados neste infoletto/ou em/ou sobre o produto e/ou na embalagem:

ⓘ - **Informação** | Uteis informações adicionais sobre o produto
💬 - **Nota** | Questa nota avisa su possibili danni di qualsiasi tipo
⚠ - **Attenzione** | Attenzione – Pericolo di lesioni
⚠ - **Avertimento** | Attenzione – Pericolo! Può provocare lesioni gravi o letali

INTENDED USE
O produto é uma fonte luminosa móvel e não é concebido para outras aplicações. O produto é concebido exclusivamente para uso privado domestico e não para uso comercial nem para iluminação de ambienti domestici, quindi va utilizzato soltanto come descritto nelle istruzioni per l'uso. Qualsiasi altro impiego che sia diverso dalla destinazione d'uso prevista è da considerarsi inappropriato e quindi può provocare danni a cose o persone. Non ci assumiamo alcuna responsabilità per danni provocati da un uso errato o inadeguato.

⚠ AVVERTENZE DI SICUREZZA GENERALI

Questo prodotto non può essere utilizzato da bambini di età inferiore a 8 anni e da persone con facoltà fisiche, sensoriali o mentali limitate o senza la necessaria esperienza e conoscenza, a meno che non siano state istruite sull'uso in sicurezza del prodotto e informate sui pericoli connessi. I bambini non devono giocare con il prodotto. Non affidare pulizia e manutenzione ai bambini se non sorvegliati.

Tenere il prodotto e l'imballo fuori dalla portata dei bambini. Il prodotto non è un giocattolo. I bambini devono essere sorvegliati per accertarsi che non usino il prodotto e l'imballo come un giocattolo.

Evitare lesioni agli occhi - non fissare mai direttamente il raggio luminoso né dirigerlo sul viso di altre persone. Un'esposizione prolungata alle particelle di luce blu potrebbe danneggiare la retina.

Non toccare mai un apparecchio collegato alla rete elettrica con le mani bagnate o qualora sia caduto in acqua. In questo caso, disinserire prima il fusibile generale, quindi scollegare la spina elettrica.

Non impiegare mai in ambienti a rischio di esplosione, in cui sono presenti liquidi, polveri o gas infiammabili.

Non immergere mai il prodotto in acqua o altri liquidi.

Utilizzare soltanto una presa elettrica facilmente accessibile per poter scollegare il prodotto rapidamente dalla rete elettrica in caso di anomalia.

Tutti gli oggetti illuminati devono trovarsi ad almeno 10 cm di distanza dalla lampada.

Utilizzare il prodotto esclusivamente insieme agli accessori forniti in dotazione.

Non tentare mai di aprire una batteria, né di schiacciarla, riscaldarla o incendiarla. Non gettarla nel fuoco.

Il prodotto deve essere ricaricato soltanto in ambienti chiusi, asciutti e spaziosi, lontano da materiali e liquidi infiammabili. La mancata osservanza di quest'avvertenza può provocare incendi e ustioni.

Il liquido fuoriuscito dalla batteria può provocare corrosione cutanea in caso di contatto con una parte del corpo. In caso di contatto, sciacquare immediatamente i punti interessati con acqua pulita e rivolgersi subito a un medico.

Non cortocircuitare i morsetti né le batterie.

12

DE

Produkt ausschließlich mit dem im Lieferumfang enthaltenen Zubehör verwenden.

Niemals versuchen, eine Batterie/Akku zu öffnen, zu quetschen, zu erhitzen oder in Brand zu setzen. Nicht ins Feuer werfen.

Das Produkt darf nur in geschlossenen, trockenen und weiträumigen Räumen geladen werden, entfernt von brennbaren Materialien und Flüssigkeiten. Nichtbefolgung kann zu Verbrennungen und Bränden führen.

Auslaufende Batterie-/Akkuflüssigkeit kann bei Berührung mit Körperteilen zu Verätzungen führen. Bei Kontakt die betroffenen Stellen sofort mit frischem Wasser ausspülen und umgehend Arzt kontaktieren.

Anschlussklemmen und Batterien nicht kurzschließen.

⚠ GEFAHR VOR BRAND UND EXPLOSION

Nicht in der Verpackung benutzen.

Produkt nicht abdecken - Brandgefahr.

Das Produkt niemals extremen Belastungen wie z.B. extreme Hitze, Kälte, Feuer usw. aussetzen.

Nicht im Regen oder Feuchträumen verwenden.

ALLGEMEINE HINWEISE
- Nicht werfen oder fallen lassen
- Die LED-Abdeckung ist nicht austauschbar. Bei beschädigter Abdeckung muss das Produkt entsorgt werden.
- Die LED-Lichtquelle ist nicht austauschbar. Wenn die Lebensdauer der LED endet, muss die komplette Leuchte ersetzt werden.
- Produkt nicht öffnen oder modifizieren! Instandsetzungsarbeiten dürfen nur vom Hersteller oder einem von ihm beauftragten Servicetechniker oder einer vergleichbar qualifizierten Person durchgeführt werden.
- Das Trennen des Gerätes von der Stromversorgung nur durch Ziehen am Stecker oder Steckergehäuse, nie am Kabel.
- Angaben für Leuchte und Netzteil sowie Netzspannung an der Steckdose müssen mit dem Typenschild übereinstimmen.
- Die Leuchte darf nicht auf die Seite der Lichtquelle gelegt werden oder auf diese Seite umfallen.

WIEDERAUFLADBARER AKKUPACK
Das Produkt enthält einen nicht austauschbaren Akkupack, bei leerem Akku dieses umgehend wieder aufladen.
Nach vollständiger Aufladung von der Aufladung trennen.
Im Falle eines Auslaufens der Energiequelle die Flüssigkeit mit Schutzhandschuhen und einem trockenen Tuch entfernen.

UMWELTHINWEISE | ENTSORGUNG
Die Verpackung sortieren entsorgen. Pappe und Karton zum Altpapier, Folie in die Wertstoff-Sammlung.
Das unbrauchbare Produkt gemäß den gesetzlichen Bestimmungen entsorgen. Die Kennzeichnung „Mülltonne" weist darauf hin, dass Elektrogeräte in der EU nicht mit dem normalen Hausmüllstrom entsorgt werden dürfen. Rückgabe- und Sammelsysteme in ihrer Gemeinde verwenden oder an den Händler wenden, bei dem das Produkt gekauft wurde.
Produkt zur Entsorgung an einer speziellen Entsorgungsstelle für Altgeräte abgeben. Das Produkt nicht in den Hausmüll werfen.
Gebrauchte Batterien/Akkus immer in Übereinstimmung mit den örtlichen Gesetzen oder Anforderungen entsorgen.
Damit erfüllen Sie Ihre gesetzlichen Pflichten und leisten Ihren Beitrag zum Umweltschutz.

PRODUKTBESCHREIBUNG
1. Haupt-LED
2. Ladeanzeige A
3. TOP-LED
4. An-/Aus-Taster
5. Dimmrad
6. Drehgelenk 360°
7. Schwenkbarer Halterfuß
8. Ausklappbarer Haken
9. Integrierte Magnete
10. Ladebuchse mit Gummiabdeckung
11. Ladeanzeige B
12. Ladekontakte für Ladestation
13. USB-Typ-C Buchse

INBETRIEBNAHME
Vor erstmaliger Benutzung vollständig aufladen
Leuchte durch Drücken des Ein-/Aus-Tasters anschalten:
1x Haupt-LED [mit Dimmrad-Funktion]
2x TOP-LED
3x Aus
LED-Anzeige:
Ladeanzeige A während Ladung:
- rot blinkend: Lademodus
- aus: Akkupack vollgeladen

Ladeanzeige B während Ladung und/oder Betrieb:
- LED zeigen Ladestatus/Akkukapazität an

Leuchten und Laden gleichzeitig ist möglich > Leuchtkraft wird limitiert
Netzausfallelektronik (Notlichtfunktion):
Leuchte im eingeschalteten Zustand [Haupt-LED] an das Ladekabel anschließen bzw. in die Ladestation (Zubehör) stellen. Leuchte geht automatisch aus und schaltet sich bei Netzausfall automatisch an (leuchtkraft ist gedimmt, um eine lange Leuchtdauer zu erreichen).
Ladestuhle:
- Typ-C Ladekabel in die Ladebuchse auf der Unterseite einstecken und mit USB-Ladegerät verbinden.
- Werkstattleuchte gerade in die Station stellen, damit die Ladekontakte richtig kontaktieren.
- Ladung startet automatisch.

Das Produkt entspricht den Anforderungen der EU Richtlinien.

Technische Änderungen vorbehalten. Für Druckfehler übernehmen wir keine Haftung.

13

EN

SAFETY - EXPLANATION OF NOTES
Please take note of the following symbols and words used in the operating instructions, on the product and on the packaging:

ⓘ - **Information** | Useful additional information about the product
💬 - **Note** | The note warns you of possible damage of all kinds
⚠ - **Caution** | Attention - Hazard can lead to injuries
⚠ - **Warning** | Attention - Danger! May result in serious injury or death

PROPER INTENDED USE
The product serves as a mobile light source and is not intended for use in other applications. The product is intended exclusively for private, household use and is not suitable for commercial use or for household room lighting and is only for use as described in the operating instructions. Use outside that stipulated in the information is improper use and this can result in damage to property or personal injury. We accept no liability for damage caused by incorrect or improper use.

⚠ GENERAL SAFETY INSTRUCTIONS

This product may be used by children from the age of 8 and by persons with reduced physical, sensory or mental abilities or lack of experience and knowledge, if they have been instructed on the safe use of the product and are aware of the hazards. Children are not permitted to play with the product. Children are not permitted to carry out cleaning or care without supervision.

Keep the product and the packaging away from children. This product is not a toy. Children should be supervised in order to ensure that they do not play with the product or packaging.

Avoid eye injuries - Never look directly into the beam of light or shine it into other people's faces. If this occurs for too long, the blue light portion of the beam can cause retinal damage.

Never touch a device that is connected to the mains

14

with wet hands, or if it has fallen into water. In this case, first switch off the house circuit breaker and then pull out the mains plug.

Do not expose to potentially explosive environments where there are flammable liquids, dusts or gases.

Never submerge the product in water or other liquids.

Use only an easily accessible mains socket so that the product can be quickly disconnected from the mains in the event of a fault.

All illuminated objects must be at least 10cm away from the lamp.

Use the product exclusively with the accessories included with it.

Never try to open, crush or heat a standard/rechargeable battery or set it on fire. Do not throw into a fire.

The product may only be charged in closed, dry and spacious rooms, away from combustible materials and liquids. Disregard can result in burns and fires.

Leaking battery fluid can cause irritation if it comes into contact with the skin. Immediately rinse affected areas with fresh water and then seek medical attention.

Do not short-circuit connection terminals or batteries.

⚠ DANGER OF FIRE AND EXPLOSION

Do not use while still in the packaging.

Do not cover the product - risk of fire.

Never expose the product to extreme conditions, such as extreme heat/cold etc.

Do not use in the rain or in damp areas.

GENERAL INFORMATION
- Do not throw or drop
- The LED cover cannot be replaced. If the cover is damaged, the product must be disposed of.
- The LED light source cannot be replaced. If the LED has reached the end of its service life, the complete lamp must be replaced.
- Do not open or modify the product! Repair work shall only be carried out by the manufacturer or by a service technician appointed by the manufacturer or by a similarly qualified person.
- Disconnect the device from the power supply only by pulling on the plug or plug housing, never on the cable.
- Information for the light and mains adapter as well as mains voltage on the socket must match with the type plate.
- The lamp shall not be placed face-down or allowed to topple face-down.

RECHARGEABLE BATTERY PACK
The product contains a non-replaceable, rechargeable battery pack. If the rechargeable battery pack is empty, recharge it immediately.
Once fully charged, remove from the charger.
In the event of liquid leaking from the power source, remove this with protective gloves and a dry cloth.

ENVIRONMENTAL INFORMATION | DISPOSAL
Dispose of packaging after sorting by material type. Cardboard and cardboard to the waste paper, film to the recycling collection.
Dispose of the unusable product in accordance with legal provisions. The „waste bin" symbol indicates that, in the EU, it is not permitted to dispose of electrical equipment in household waste. Use the return and collection systems in your area or contact the dealer from whom you purchased the product. For disposal, pass the product on to a specialist disposal point for old equipment. Do not dispose of the device with household waste!

15

IMPIEGO APPROPRIATO
Il prodotto è una fonte luminosa mobile e non è concepito per scopi diversi. Il prodotto è concepito esclusivamente per uso privato domestico e non per scopi commerciali né per l'illuminazione di ambienti domestici, quindi va utilizzato soltanto come descritto nelle istruzioni per l'uso. Qualsiasi altro impiego che sia diverso dalla destinazione d'uso prevista è da considerarsi inappropriato e quindi può provocare danni a cose o persone. Non ci assumiamo alcuna responsabilità per danni provocati da un uso errato o inadeguato.

⚠ AVVERTENZE DI SICUREZZA GENERALI

Questo prodotto non può essere utilizzato da bambini di età inferiore a 8 anni e da persone con facoltà fisiche, sensoriali o mentali limitate o senza la necessaria esperienza e conoscenza, a meno che non siano state istruite sull'uso in sicurezza del prodotto e informate sui pericoli connessi. I bambini non devono giocare con il prodotto. Non affidare pulizia e manutenzione ai bambini se non sorvegliati.

Tenere il prodotto e l'imballo fuori dalla portata dei bambini. Il prodotto non è un giocattolo. I bambini devono essere sorvegliati per accertarsi che non usino il prodotto e l'imballo come un giocattolo.

Evitare lesioni agli occhi - non fissare mai direttamente il raggio luminoso né dirigerlo sul viso di altre persone. Un'esposizione prolungata alle particelle di luce blu potrebbe danneggiare la retina.

Non toccare mai un apparecchio collegato alla rete elettrica con le mani bagnate o qualora sia caduto in acqua. In questo caso, disinserire prima il fusibile generale, quindi scollegare la spina elettrica.

Non impiegare mai in ambienti a rischio di esplosione, in cui sono presenti liquidi, polveri o gas infiammabili.

Non immergere mai il prodotto in acqua o altri liquidi.

Utilizzare soltanto una presa elettrica facilmente accessibile per poter scollegare il prodotto rapidamente dalla rete elettrica in caso di anomalia.

Tutti gli oggetti illuminati devono trovarsi ad almeno 10 cm di distanza dalla lampada.

Utilizzare il prodotto esclusivamente insieme agli accessori forniti in dotazione.

Non tentare mai di aprire una batteria, né di schiacciarla, riscaldarla o incendiarla. Non gettarla nel fuoco.

Il prodotto deve essere ricaricato soltanto in ambienti chiusi, asciutti e spaziosi, lontano da materiali e liquidi infiammabili. La mancata osservanza di quest'avvertenza può provocare incendi e ustioni.

Il liquido fuoriuscito dalla batteria può provocare corrosione cutanea in caso di contatto con una parte del corpo. In caso di contatto, sciacquare immediatamente i punti interessati con acqua pulita e rivolgersi subito a un medico.

Non cortocircuitare i morsetti né le batterie.

16

IT

SICUREZZA - SPIEGAZIONE DELLE AVVERTENZE
Osservare i seguenti simboli e termini utilizzati nelle istruzioni per l'uso, sul prodotto e sulla confezione:

ⓘ - **Informazione** | Utili informazioni aggiuntive sul prodotto
💬 - **Nota** | Questa nota avvisa su possibili danni di qualsiasi tipo
⚠ - **Attenzione** | Attenzione – Pericolo di lesioni
⚠ - **Avvertimento** | Attenzione – Pericolo! Può provocare lesioni gravi o letali

USO PREVISTO
Questo prodotto è una fonte luminosa mobile e non è concepito per altre applicazioni. Il prodotto è concepito esclusivamente per uso privato domestico e non per uso commerciale né per l'illuminazione di ambienti domestici, quindi va utilizzato soltanto come descritto nelle istruzioni per l'uso. Qualsiasi altro impiego che sia diverso dalla destinazione d'uso prevista è da considerarsi inappropriato e quindi può provocare danni a cose o persone. Non ci assumiamo alcuna responsabilità per danni provocati da un uso errato o inadeguato.

⚠ GENERALI AVVERTENZE DI SICUREZZA

Questo prodotto non può essere utilizzato da bambini di età inferiore a 8 anni e da persone con facoltà fisiche, sensoriali o mentali limitate o senza la necessaria esperienza e conoscenza, a meno che non siano state istruite sull'uso in sicurezza del prodotto e informate sui pericoli connessi. I bambini non devono giocare con il prodotto. Non affidare pulizia e manutenzione ai bambini se non sorvegliati.

Tenere il prodotto e l'imballo fuori dalla portata dei bambini. Il prodotto non è un giocattolo. I bambini devono essere sorvegliati per accertarsi che non usino il prodotto e l'imballo come un giocattolo.

Evitare lesioni agli occhi - non fissare mai direttamente il raggio luminoso né dirigerlo sul viso di altre persone. Un'esposizione prolungata alle particelle di luce blu potrebbe danneggiare la retina.

Non toccare mai un apparecchio collegato alla rete elettrica con le mani bagnate o qualora sia caduto in acqua. In questo caso, disinserire prima il fusibile generale, quindi scollegare la spina elettrica.

Non impiegare mai in ambienti a rischio di esplosione, in cui sono presenti liquidi, polveri o gas infiammabili.

Non immergere mai il prodotto in acqua o altri liquidi.

Utilizzare soltanto una presa elettrica facilmente accessibile per poter scollegare il prodotto rapidamente dalla rete elettrica in caso di anomalia.

Tutti gli oggetti illuminati devono trovarsi ad almeno 10 cm di distanza dalla lampada.

Utilizzare il prodotto esclusivamente insieme agli accessori forniti in dotazione.

Non tentare mai di aprire una batteria, né di schiacciarla, riscaldarla o incendiarla. Non gettarla nel fuoco.

Il prodotto deve essere ricaricato soltanto in ambienti chiusi, asciutti e spaziosi, lontano da materiali e liquidi infiammabili. La mancata osservanza di quest'avvertenza può provocare incendi e ustioni.

Il liquido fuoriuscito dalla batteria può provocare corrosione cutanea in caso di contatto con una parte del corpo. In caso di contatto, sciacquare immediatamente i punti interessati con acqua pulita e rivolgersi subito a un medico.

Non cortocircuitare i morsetti né le batterie.

17

⚠ PERICOLO DI INCENDI ED ESPLOSIONI

Non utilizzarlo all'interno della confezione.

Non coprire il prodotto - pericolo d'incendio.

Non esporre mai il prodotto a sollecitazioni estreme, ad es. caldo o freddo estremo, incendio ecc.

Non utilizzare sotto la pioggia o in ambienti umidi.

NOTE GENERALI
- Non lanciarla o farla cadere
- La copertura del LED non è sostituibile. Se la copertura è danneggiata, smaltire il prodotto.
- La fonte luminosa del LED non è sostituibile. Nel momento in cui la durata di vita del LED si conclude, è necessario sostituire tutta la lampada.
- Non aprire né modificare il prodotto! I lavori di riparazione devono essere effettuati esclusivamente dal produttore o da un tecnico di assistenza incaricato dal produttore, oppure da una persona dotata di una qualifica equivalente.
- Per scollegare il dispositivo dall'alimentazione elettrica, tirare sempre il connettore o il relativo alloggiamento, mai il cavo.
- I dati relativi alla lampada e all'alimentatore, nonché la tensione di rete riportata sulla presa elettrica devono coincidere con i valori indicati sulla targhetta dei dati tecnici.
- La lampada non deve essere collocata sul lato della fonte luminosa né cadere su questo lato.

BATTERIA RICARICABILE
Il prodotto contiene una batteria ricaricabile non sostituibile; se è scarica occorre ricaricarla immediatamente.
Una volta completata la ricarica, scollegarla dalla carica.
In caso di fuoriuscita di liquido dalla fonte energetica, rimuovere il liquido con guanti protettivi e un panno asciutto.

NOTA AMBIENTALE | SMALTIMENTO
Smaltire la confezione conformemente al tipo di materiale. La carta e il cartone tra la carta usata; raccolta differenziata per la pellicola.
Smaltire il prodotto inutilizzabile secondo le disposizioni di legge. Il contrassegno „bidone dell'immondizia" indica che nell'UE le apparecchiature elettriche non si devono smaltire insieme ai normali rifiuti domestici. Rivolgersi ai centri di ritiro e raccolta del proprio comune oppure al rivenditore presso il quale si è acquistato il prodotto.
Per smaltire il prodotto, conferirlo a un centro di raccolta specifico per apparecchiature usate. Non smaltire il prodotto insieme ai rifiuti domestici.
Smaltire le batterie usate sempre nel rispetto delle norme di legge o dei requisiti locali.
In questo modo vi attenete ai vostri obblighi di legge e fornite il vostro contributo alla tutela dell'ambiente.

DESCRIZIONE DEL PRODOTTO
1. LED principale
2. Indicatore di carica A
3. TOP-LED
4. Pulsante ON/OFF
5. Rotella di dimmeraggio
6. Giunto rotante 360°
7. Piede regolabile
8. Gancio ribaltabile
9. Magneti integrati
10. Presa di ricarica con copertura in gomma
11. Indicatore di carica B
12. Contatti di ricarica della base
13. Porta USB tipo C

MESSA IN FUNZIONE
Ricaricare completamente prima di utilizzarla per la prima volta.
Accendere la lampada premendo il pulsante ON/OFF:
1x LED principale [con rotella di dimmeraggio]
2x TOP-LED
3x OFF
LED:
Indicatore di carica A durante la ricarica:
- Rosso lampeggiante: modalità di ricarica
- Off: batteria completamente ricaricata

Indicatore di carica B durante la ricarica e/o il funzionamento:
- I LED indicano lo stato di carica / la capacità della batteria

La lampada può essere accesa e caricata contemporaneamente > l'intensità luminosa si riduce
Elettronica anti-blackout (funzione luce di emergenza):
Collegare la lampada accesa [LED principale] al cavo di ricarica, ovvero posizionarla nella base di ricarica (accessorio). La lampada si spegne automaticamente e si riaccende automaticamente in caso di interruzione della corrente elettrica (l'intensità luminosa è attenuata per aumentare la durata di vita).
Vassoio di ricarica:

18

- Inserire il cavo di ricarica tipo C nella presa di ricarica sul lato inferiore o collegarlo al caricabatteria USB.
- Posizionare la lampada da lavoro nella base in modo che sia correttamente appoggiata sul contatto di ricarica.
- La ricarica si avvia automaticamente.
- ✓ Het product voldoet aan de eisen van de EU richtlijnen.

Technische wijzigingen voorbehouden. Voor drukfouten zijn wij niet aansprakelijk.

NL

VEILIGHEID - TOELICHTING BIJ DE AANWIJZINGEN
Houd rekening met onderstaande tekens en woorden, die in de gebruiksaanwijzing, op het product en op de verpakking gebruikt worden:
- ⓘ **Informatie** | Nuttige aanvullende informatie over het product
- ☞ **Opmerking** | Deze opmerking waarschuwt voor allerlei mogelijke schade
- ☒ **Waarschuwing** | Let op - door risico's kan letsel worden veroorzaakt
- ▲ **Waarschuwing** | Let op - risico! Kan zeer ernstig of fataal letsel veroorzaken

BEOOGD GEBRUIK
Het product dient als mobiele lichtbron en is niet bestemd voor het gebruik in andere toepassingen. Het product is uitsluitend bestemd voor het gebruik in de ruimte en dient niet voor zakelijk gebruik ook niet als ruimteverlichting in de huishouding. Alleen het gebruik zoals beschreven in de gebruiksaanwijzing is toegestaan. Een andere toepassing dan vermeld in deze informatie geldt als ongeoorloofd. Dit kan materiële schade en lichamelijk letsel veroorzaken. Wij kunnen niet aansprakelijk worden gesteld voor schade dat als gevolg van een ongeoorloofd gebruik is ontstaan.

▲ ALGEMENE VEILIGHEIDSVOORSCHRIFTEN

Dit product mag door kinderen vanaf 8 jaar en door personen met beperkte lichamelijke, zintuiglijke of mentale vermogens of weinig ervaring en/of kennis worden gebruikt indien zij onder toezicht staan of over een veilig gebruik van het apparaat worden geïnstruueerd en de mogelijke gevaren kennen. Kinderen mogen niet met het product spelen. De reiniging en het onderhoud niet door kinderen laten uitvoeren als zij niet onder toezicht staan.

Houd kinderen uit de buurt van het product en de verpakking. Het product is geen speelgoed. Bij kinderen moet erop worden gelet ze niet met het product c.q. de verpakking gaan spelen.

Ooglettest vorkomen - nooit rechtstreeks in de lichtstraal kijken of andere personen in het gezicht schijnen. Als dit te lang duurt, kan door de blauwlichtaandelen gevaar voor het netvlies ontstaan.

Nooit een op het elektriciteitsnet aangesloten apparaat met natte handen vastpakken of wanneer het in het water is gevallen. In dit geval eerst de zekering in uw huis uitschakelen en vervolgens de stekker uit het stopcontact trekken.

Nooit in een explosiegevaarlijke omgeving gebruiken, waar brandbare vloeistoffen, stof of gassen aanwezig zijn.

Het product nooit in water of andere vloeistoffen onderdompelen.

Alleen een goed toegankelijk stopcontact gebruiken, zodat de stekker van het product in geval van een storing snel uit het stopcontact kan worden getrokken.

▲ PERICOLO DI INCENDI ED ESPLOSIONI

Non utilizzarlo all'interno della confezione.

Non coprire il prodotto – pericolo d'incendio.

Non esporre mai il prodotto a sollecitazioni estreme, ad es. caldo o freddo estremo, incendio ecc.

Non utilizzare sotto la pioggia o in ambienti umidi.

NO TE GENERALI
- Non lanciarla o farla cadere
- La copertura del LED non è sostituibile. Se la copertura è danneggiata, sostituire il prodotto.
- La fonte luminosa del LED non è sostituibile. Nel momento in cui la durata di vita del LED si conclude, è necessario sostituire tutta la lampada.
- Non aprire né modificare il prodotto! I lavori di riparazione devono essere effettuati esclusivamente dal produttore o da un tecnico di assistenza incaricato dal produttore, oppure da una persona dotata di una qualifica equivalente.
- Per scollegare il dispositivo dall'alimentazione elettrica, tirare sempre il connettore o il relativo alloggiamento, mai il cavo.
- I dati relativi alla lampada e all'alimentatore, nonché la tensione di rete riportata sulla presa elettrica devono coincidere con i valori indicati sulla targhetta dei dati tecnici.
- La lampada non deve essere collocata sul lato della fonte luminosa né cadere su questo lato.

BATTERIA RICARICABILE
Il prodotto contiene una batteria ricaricabile non sostituibile; se è scarica occorre ricaricarla immediatamente.
Una volta completata la ricarica, scollegarla dalla carica.
In caso di fuoriuscita di liquido dalla fonte energetica, rimuovere il liquido con guanti protettivi e un panno asciutto.

NOTA AMBIENTALE I SMALTIMENTO
Smaltire la confezione conformemente al tipo di materiale. La carta e il cartone fra la carta usata; raccolta differenziata per la pellicola.
Smaltire il prodotto inutilizzabile secondo le disposizioni di legge. Il contrassegno „bidone dell'immondizia" indica che nell'UE le apparecchiature elettriche non si devono smaltire insieme ai normali rifiuti domestici. Rivolgersi al centri di riforo e raccolta del proprio comune per sapere al rivenditor presso il quale si è acquistato il prodotto.
Per smaltire il prodotto, conferirlo a un centro di raccolta specifico per apparecchiature usate. Non smaltire il prodotto insieme ai rifiuti domestici.
Smaltire le batterie usate sempre nel rispetto delle norme di legge o dei requisiti locali.
In questo modo vi attenete ai vostri obblighi di legge e fornite il vostro contributo alla tutela dell'ambiente.

DESCRIZIONE DEL PRODOTTO
1. LED principale
2. Indicatore di carica A
3. TOP-LED
4. Pulsante SUPER
5. Rotella di dimmeraggio
6. Giunto rotante
7. Clip da cintura
8. Gancio ribaltabile
9. Presa di ricarica con copertura in gomma
10. Uscita USB (Powerbank)
11. Indicatore di carica B
12. Contatto di ricarica della base
13. Magneti integrati

MESSA IN FUNZIONE
Ricaricare completamente prima di utilizzarla per la prima volta.
Accendere la lampada premendo il pulsante ON/OFF.
1 LED principale (con rotella di dimmeraggio)
2x TOP-LED
3x OFF
LED:
Indicatore di carica A durante la ricarica:
- Rosso lampeggiante: modalità di ricarica
- Off: batteria completamente ricaricata

Indicatore di carica B durante la ricarica e/o il funzionamento:
- I LED indicano lo stato di carica / la capacità della batteria

La lampada può essere accesa e ricaricata contemporaneamente > l'intensità luminosa si riduce
Elettronica anti-blackout (funzione luce di emergenza):
Collegare la lampada accesa [LED principale] al cavo di ricarica, ovvero posizionarla nella base di ricarica (accessorio). La lampada si spegne automaticamente e si riaccende automaticamente in caso di interruzione della corrente elettrica (l'intensità luminosa è attenuata per aumentare la durata di vita).
Funzione Powerbank:
All'uscita USB è può ricaricare un dispositivo USB. Durante la ricarica della lampada, questa funzione è disattivata.
Vassoio di ricarica:

Alle beschenen voorwerpen moeten minstens 10 cm van de lamp verwijderd zijn.

Het product uitsluitend met de meegeleverde toebehoren gebruiken.

Probeer nooit om een batterij/accu te openen, te pletten, te verhitten of in brand te steken. Niet in het vuur gooien.

☞ Het product mag uitsluitend in gesloten, droge en grote ruimtes geladen worden, ver van brandbare materialen en vloeistoffen. Het niet naleven kan brandwonden en brand veroorzaken.

Gelekte batterij-/accuvloeistof kan bij contact met lichaamsdelen etsverwondingen veroorzaken. Bij huidcontact de betreffende plaatsen onmiddellijk met schoon water afspoelen en direct een arts raadplegen.

Aansluitklemmen en batterijen niet kortsluiten.

▲ GEVAAR VOOR BRAND OF EEN EXPLOSIE

Niet gebruiken terwijl het product nog in de verpakking zit.

Product niet afdekken - brandgevaar.

Het product nooit aan extreme belastingen zoals bijv. extreme hitte, kou, vuur enz. blootstellen.

Nooit in de regen of in vochtige ruimten gebruiken.

AGLEMENE AANWIJZINGEN
- Niet mee gooien of laten vallen
- De LED-afdekking van niet worden vervangen. Als de afdekking beschadigd is, moet het product als afval worden verwijderd.
- De LED-lichtbron kan niet worden vervangen. Als de levensduur van de LED eindigt, moet de complete lamp worden vervangen.
- Product niet openen of modificeren! Reparatiewerkzaamheden mogen alleen door de producent of een daardoor aangewezen servicemonteur of een vergelijkbaar gekwalificeerde persoon worden uitgevoerd.
- De stekker van het apparaat mag alleen aan de stekker zelf of de stekkerbehuizing, maar nooit aan de kabel, uit het stopcontact worden getrokken.
- De gegevens van de lamp en netadapter, evenals de netspanning op het stopcontact moeten met het typeplaatje overeenkomen.
- De lamp mag niet op de kant van de lichtbron worden geleegd of op deze kant vallen.

OPLAADBARE ACCUPACK
Het product bevat een niet-vervangbare accupack. Zodra de accu leeg is, diene onmiddellijk weer opladen.
De accu loskoppelen van de oplader zodra deze is opgeladen.
Wanneer spraake is van een lekkende energiebron, de vloeistof met handschoenen aan met een droge doek verwijderen.

INSTRUCTIES VOOR HET MILIEU I AFVALVERWERKING
De verpakking naar soort als afval afvoeren. Papier en karton bij het oud papier, folie bij het herbruikbaar afval.
☒ Behandel het onbruikbare product overeenkomstig de wettelijke bepalingen als afval. De aanduiding „vuilnisbak" wijst erop dat elektrische apparaten in de EU niet met het normale huisvuil verwijderd mogen worden. Gebruik de teruggave- en inzamelsystemen in uw gemeente of neem contact op met de dealer waar het product gekocht is.
Geef het apparaat voor de verwijdering af bij een speciale inzamelpaats voor oude apparaten. Het product niet als huisvuil behandelen.
☞ Gebruikte batterijen/accu's altijd in overeenstemming met de plaatselijke wetten of eisen afvoeren.
☞ Zo kunt u aan uw wettelijke verplichtingen voldoen en uw bijdrage aan de bescherming van het milieu leveren.

PRODUCTBESCHRIJVING
1. Hoofd-LED
2. Oplaaddisplay A
3. TOP-LED

- Inserire il cavo di ricarica tipo C nella presa di ricarica sul lato inferiore o collegarlo al caricabatteria USB.
- Posizionare la lampada da lavoro nella base in modo che sia correttamente appoggiata sul contatto di ricarica.
- La ricarica si avvia automaticamente.
- ✓ Het product voldoet aan de eisen van de EU richtlijnen.

Technische wijzigingen voorbehouden. Voor drukfouten zijn wij niet aansprakelijk.

DK

SIKKERHED - FORKLARING AF ANVISNINGER
Bemærk følgende symboler og ord, der anvendes i betjeningsvejledningen, på produktet og på emballagen:
- ⓘ **Information** | Nyttig information til produktet
- ☞ **Bemærk** | Denne oplysning advarer mod alle typer mulige skader
- ☒ **Forsigtig** | Pas på - Faren kan medføre personskader
- ▲ **Advarsel** | Pas på – Fare! Kan medføre alvorlige kvæstelser eller livsfare

BESTEMMELSESMÆSSIG BRUG
Produkt anvendes som mobil lyskilde, og er ikke egnet til anden brug. Produktet er kun egnet til privat brug i husholdningen og hverken til erhvervsmæssig eller betjening af rum i husholdningen og kun til brug som beskrevet i brugsvejledning. Brugen uden for denne oplysning gælder ikke som formålsmæssig. Dette kan medføre materielle skader eller personskader. Vi hæfter ikke for skader, der er opstået pga. forkert eller ikke-formålsmæssig brug.

▲ GENERELLE SIKKERHEDSANVISNINGER

Dette produkt må anvendes af børn under 8 år og af personer med nedsatte fysiske, sensoriske eller mentale evner eller manglende erfaring og manglende viden, såfremt de er undervist i produktets sikre brug og kender faren. Børn må ikke lege med produktet.

Rengøring og vedligehold må ikke udføres af børn uden opsyn.

Hold børn væk fra produktet og emballagen. Produktet er ikke legetøj. Børn skal være under opsyn for at sikre, at de ikke leger med produktet eller emballagen.

Undgå øjenskader - Se aldrig direkte ind i lysstrålen eller lys andre personer i ansigtet. Hvis det sker for længe, kan der pga. andelen af blåt lys opstå en fare for nethinden.

Tag aldrig fat i et apparat, der er forbundet med strømnettet, med våde hænder, når det er faldet i vandet. I så fald skal fort hovedsikringen frakobles og derefter skal strømstikket trækkes ud.

Må aldrig bruges i eksplosionsfarlige omgivelser, hvor der befinder sig brændbare væsker, støv eller gasser.

Produktet må aldrig dykkes ned i vand eller andre væsker.

Brug kun nemt tilgængelige stikdåser, så produktets strømforsyning hurtigt kan afbrydes i tilfælde af fejl.

Alle belyste genstande skal have mindst 10cm afstand til lampen.

Produktet anvendes udelukkende med det tilbehør der er indeholdt i leverancen.

Batteriet må aldrig åbnes, klemmes, opvarmes eller udsættes for ild. Må ikke kastes i ild.

4. Aan-/uitschakelaar
5. Dimwieltje
6. Draaischarnier 360°
7. Zwenkbare beveiligingsvoet
8. Uitklapbare haak
9. Geïntegreerde magneten
10. Oplaadbus met rubber dopje
11. Oplaadaldisplay B
12. Laadcontacten voor laadstation
13. USB- type-C-bus

INGEBRUIKNAME
Voor het eerste gebruik eerst volledig opladen
De lamp inschakelen door op de aan-/uitschakelaar te drukken:
1x hoofd-LED [met dimwiel-functie]
2x TOP-LED
3x uit
LED-display:
Oplaaddindicatie tijdens het opladen:
- rood knipperend: opladmoduus
- uit: de accupack is volledig opgeladen

Oplaaddindicatie tijdens het opladen en/of het gebruik:
- LED's geven de opladestatus/accuacapaciteit aan

De lampen kunnen tijdens het opladen worden gebruikt > de lichtopbrengst wordt beperkt
Elektronica voor het uitvallen van de netstroom (noodverlichtingfunctie):
De lamp in ingeschakelde toestand [hoofd-LED] op de laadkabel aansluiten c.q. in het laadstation (toebehoren) zetten. De lamp gaat automatisch uit en exordt automatisch ingeschakeld op het moment dat de netstroom uitvalt (de lichtopbrengst is gedimd, om een lange verlichtingsduur te bereiken).
Laadbak:
- De type C-laadkabel in de laadbus aan de onderkant insteken en met de USB-oplader verbinden.
- De werklamp recht in het station zetten, zodat de laadcontacten goed contact maken.
- Het opladen begint automatisch.
- ✓ Het product voldoet aan de eisen van de EU richtlijnen.

Technische wijzigingen voorbehouden. Voor drukfouten zijn wij niet aansprakelijk.

PT

SEGURANÇA - EXPLICAÇÃO DAS INDICAÇÕES
Observe os seguintes símbolos e palavras utilizados no manual de instruções, no produto e na embalagem:
- ⓘ **Informação** | Informações adicionais úteis sobre o produto
- ☞ **Indicação** | Esta indicação avisa de possíveis perigos de qualquer tipo
- ☒ **Cuidado** | Atenção - Perigo, pode causar ferimentos
- ▲ **Aviso** | Atenção – Perigo! Pode causar ferimentos graves ou morte

UTILIZAÇÃO CORRETA
O produto serve de fonte de luz móvel e não se destina a outras aplicações. O produto destina-se exclusivamente ao uso privado em ambientes domésticos e não se destina a utilização comercial nem se adequa à iluminação de espaços domésticos e apenas à utilização como descrita no manual de utilização. A utilização fora desta informação não é considerada como correta, o que pode causar danos materiais ou pessoais. Não assumimos qualquer responsabilidade por danos causados por utilização errada ou indevida.

▲ INSTRUÇÕES DE SEGURANÇA GERAIS

Este produto pode ser usado por crianças a partir dos 8 anos de idade e por pessoas com capacidades físicas, sensoriais ou mentais limitadas ou falta de experiência e conhecimento, se forem instruídas sobre a utilização segura do dispositivo e conheçam os perigos. As crianças não devem brincar com o produto. Os trabalhos de limpeza e de manutenção não devem ser realizados por crianças sem supervisão.

Manter as crianças afastadas do produto e da embalagem. O produto não é um brinquedo. As crianças devem ser supervisionadas para garantir que não brincam com o produto ou com a embalagem.

Evitar lesões oculares - nunca olhe diretamente para o

- Produtmet må kun oplades i lukkede, tørre og tilstrækkeligt store rum, med god afstand til brændbare materialer og væsker. Hvis ikke, kan der opstå forbrændinger og brande.

Udlobende batteri-/batterivæske kan medføre ætsninger, når den kommer i kontakt med huden. Ved kontakt skal det pågældende sted straks skylles med rent vand og der søges omgående læge.

Kortslut ikke tilslutningsklemmer og batterier.

▲ FARE FOR BRAND OG EKSPLOSION

Må ikke bruges i emballagen.

Produktet må ikke overdækkes - brandfare.

Produktet må aldrig udsættes for ekstreme belastninger, som f.eks,. Ekstrem varme, kulde, brand etc.

Må ikke anvendes i regnvejr eller i vådrum.

GENERELLE BEMÆRKNINGER
- Må ikke kastes eller falde ned
- LED-afdækningen kan ikke udskiftes. Er afdækningen beskadiges, skal produktet kasseres.
- LED-lyskilden kan ikke udskiftes. Når lyskilden ikke længere virker, skal hele lampen udskiftes.
- Produkt må hverken åbnes eller modificeres! Reparationer må kun gennemføres af producenten eller af producenten autoriseret servicetekniker eller en person med tilsvarende kvalifikation.
- Når produktets strømforsyning skal afbrydes må der kun trækkes i stikket eller stikdåsen, aldrig i kablet.
- Oplysninger om lampen, netadapteren og netspænding på vægdåsen skal stemme overens med typeskiltet.
- Projektøren må ikke lægges på lyskildens side eller falde på denne side.

GENOPLADELIG BATTERIPAKKE
Produktet, der indeholder et batteripakke, der ikke kan udskiftes, ved tomme batterier skal denne omgående oplades igen.
Efter fuldstændig opladningen adskilles den fra opladningen.
Når energikilden løber ud, skal væsken fjernes med specialhandsker og en tør klud.

MILJØANVISNINGER I BORTSKAFFELSE
☒ Bortskat emballagen sorteret. Pap og karton som papiraffald, folie som plastaffald.
☒ Bortskat det udtjente produkt iht. lovens regler. Mærkningen "Skraldespand" henviser til, at gamle elektriske apparater i EU ikke må bortskaffes med dagrenovationen. Brug genbrugsstationerne i din kommune, eller kontakt forhandleren, hvor du har købt produktet.
Aflever det produkt til bortskaffelse på en specialf genbrugsstation for el-apparater. Produktet må ikke bortskaffes med dagrenovationen.
☞ Brugte batterier/akkumulatorer skal altid bortskaffes i overensstemmelse med lokale live eller krav. På denne måde overholder du loven og yder et bidrag til miljøets beskyttelse.

PRODUKTBESKRIVELSE
1. Hoved-LED
2. Opladningsindikator A
3. TOP-LED
4. Tænd-/sluk-knap
5. Dæmperhjul
6. Drejelied 360°
7. Drejelig fod
8. Krog, der kan klappes ud
9. Integrerede magneter
10. Opladningsbøsning med gummimåtdækning
11. Opladningsindikator B
12. Opladningskontakter til opladningsstation
13. USB-type-C bøsning

IBRUGTAGNING
Oplad produktet fuldstændigt inden første brug
Tænd for lygten ved at trykke tænd-/sluk-knappen:
1x Hoved-LED [med dæmpningsfunktion]
2x TOP-LED
3x Sluk
LED-indikator:
Opladningsindikator A under opladning:
- rødt blinkende: opladningstilstand

- slukket: batteripakke opladet fuldstændigt

Opladningsindikator B under opladning og/eller drift:
- LED viser opladningsstatus/batteripakkestyrke

Lygten kan lyse og oplades på samme tid > lysstyrken begrænses
Strømsvigtelektronik (nødlysfunktion):
Tilslut lygten i tænd tilstand [hoved-LED] til opladningskabel eller stil den i opladningsstationen (tilbehør). Lygten slukker automatisk og tænder igen automatisk i tilfælde af strømsvigt [lysstyrken er dæmpet for at lygten kan lyse længst].
Opladningsbakke:
- Sæt Type-C opladningskablet i opladningsbøsningen på undersiden og forbind det med USB-opladeren.
- Stil værkstedslygten lige i stationen for at opladningskontakterne får rigtig kontakt.
- Opladningen starter automatisk.
- ✓ Produktet overholder kravene i EU direktiverne.

Der tages forbehold for tekniske ændringer. Vi hæfter ikke for trykfejl.

FI

TURVALLISUUS - OHJEIDEN SELITYKSET
Ota huomaa seuraavat merkit ja sanat, jotka on käytetty käyttöohjeessa, tuotteessa ja sen pakkauksessa:
- ⓘ **Tiedoksi** | Hyödyllinen lisätieto tuotteesta
- ☞ **Huomautus** | Tämä huomautus varoittaa kaikentyyppisistä mahdollisista vahingoista
- ☒ **Varo** | Huomio - vaaraa loukkaantumiset
- ▲ **Varoitus** | Huomio – vaaraa! Voi johtaa vakavin tapaturmin tai kuoleman

▲ YLEISET TURVALLISUUSOHJEET

Tätä tuotetta voivat käyttää yli 8-vuotiaat lapset sekä henkilöt, joiden ruumiilliset, aistimilliset tai henkiset kyvyt ovat rajoittuneet tai joilla ei ole tarvittavaa kokemusta tai tietoa, kun he ovat saaneet opastuksen tuotteen turvallisesta käytöstä ja kun he tietävät, mitä vaaroja siihen olemassa. Lapset eivät saa leikkiä tuotteella. Puhdistusta ja hoitoa lapset eivät saa tehdä ilman valvontaa.

Pidä tuote ja pakkaus lasten ulottumattomissa Tämä tuote ei ole leikkikalu. Lapsia on valvottava sen varmistamiseksi, etteivät he pääse leikkimään tuotteen tai pakkauksen kanssa.

Vältä silmävauriot - älä koskaan katso suoraan valonsäteeseen tai suuntaa valoa muiden ihmisten kasvoihin. Mikäli näin tapahtuu pitkään, sinisen valon osuus voi aiheuttaa verkkokalvon vaurioituimisen.

Älä koskaan vie räjähdysalttiiseen ympäristöön, missä on palavia nesteitä, pölyä tai kaasuja.

Älä koskaan upota tuotetta veteen tai muihin nesteisiin.

Kaikkien valaistavien esineiden on oltava vähintään 5cm etäisyydellä valaisimesta.

Käytä tuotetta vain sen mukana tulleiden lisätarvikkeiden kanssa.

Epäasianmukaisesti käytettyinä paristot voivat vuotaa ja/tai aiheuttaa tulipalon/räjähdyksen.

Säilytä paristoja lasten ulottumattomissa: Nielemis- ja tukehtumisvaara.

Älä koskaan yritä avata, rutistaa, kuumentaa tai polttaa

paristoa/akkua. Älä heitä tuleen.

Kun asetat paristoja sisään, varmista ehdottomasti, että ne tulevat navat oikeinpäin.

Vuotava paristo-/akkuneste voi iholle tai silmiin joutuessaan aiheuttaa niinen syöpymisen. Kosketuksessa paristo-/akkunesteeseen on kyseinen kohta huuhdettava puhtaalla vedellä ja mentävä välittömästi lääkäriin.

Liittimiä ja paristoja ei saa oikosulkea.

Tavallisia paristoja ei saa ladata.

Uudelleen ladattavissa olevia paristoja saa ladata vain aikuisen valvonnassa ja ne on poistettava laitteesta ennen latausta.

▲ PALO- JA RÄJÄHDYSVAARA

Älä käytä pakkauksen sisällä.

Älä peitä tuotetta - palovaara.

Älä koskaan altista tuotetta äärimmäiselle rasitukselle, kuten äärimmäinen kuumuus, kylmyys, tuli, jne.

Älä käytä sateessa tai kosteissa tiloissa.

LÄSIEKA OHJEITA
- Ei saa heittää eikä pätestää pudotaman.
- LED-suojakupu ei ole vaihdettavissa. Suojakuvun olessa vaurioituinut on tuote hävitettävä.
- LED-lamppu ei ole vaihdettavissa. Kun LED on tullut käytöstänsä päähän, on koko valaisin vaihdettava.
- Älä avaa tuotetta äläkä tee siihen mitään muutoksiat Kunnostustyöt saa tehdä vain valmistaja tai sen valtuuttama huoltoteknikko tai samanlaisen pätevyyden omaava henkilö.
- Valaisinta ei saa asettaa lamppuuoli alaspäin eikä se saa päästä kaatumaan näin.

PARISTOT
- Vaihda aina kaikki paristot kerralla ja käytä samanavoisia paristoja.
- Älä käytä paristoja, jos tuote näyttää olevan vaurioituneen.
- Paristoja ei voi ladata uudelleen. Älä oikosulje paristoja.
- Ennen kuin vaihdat paristot, kytke tuote pois päältä.
- Poista käytetyt tai tyhjät paristot välittömästi valaisimesta.

YMPÄRISTÖOHJEET I HÄVITTÄMINEN
Hävitä pakkaus lajitteluna. Pahvi ja kartonki pahvikeräykseen, muovi muovikeräykseen.
☒ Hävitä käytöstäkyvän tuote lakimääräysten mukaisesti. Yliviivatun jäteastian kuva tarkoittaa, että EU:ssa sähkölaitteita ei saa hävittää tavallisen jätehuoltosäiliöjätteen mukana. Käytä kuntasi palautus- tai keräysjärjestelmiä tai vie sille myytälle, jolta tuote ostettiin.
Vie tuote hävittettäväksi käytettylle laitteille tarkoitettuun keräyspisteeseen. Älä laita tuotetta tavallisen sekajätteen sekaan.
☞ Hävitä käytetyt paristot/akut aina pakailisten lakien tai vaatimusten mukaisesti.
Tämä täyttät lainvaatimukset velvoitiusuisten ja suojelet osaltasi ympäristöä.

TUOTTEEN KUVAUS
1. Pää-LED
2. Latauspäyttö A
3. TOP-LED
4. Virtapainike
5. Himmenninpyörä
6. Kääntönivel 360
7. Kääntnettävä tukijalka
8. Ulos käännettävä koukku
9. Integroidut magneetit
10. Latausliitin, kumisen suojus
11. Latauspäyttö B
12. Latausaseman latauskosketittmet
13. USB-typpi-C-liitin

KÄYTTÖÖNOTTO
Ladattava täyteen ennen ensimmäistä käyttökertaa
Sytytä valaisin virtapäinnetta painamalla:
1x pää-LED [himmenninpyörä-toiminnolla]
2x TOP-LED

3x sammutus
LED-näyttö:
Latausnäyttö A latauksen aikana:
- vilkkuu punaisena latauksilla
- sammunut: akku ladattu täyteen

Latausnäyttö B latauksen ja/tai käytön aikana:
- LED osoittaa latausitilan/akkukapasiteetin

Valaisu ja lataus on mahdollista samanaikaisesti > valaisuvoima rajoittuu
Virtakatkoselektroniikka (varavoitoiminto):
Liitä valaisin sytytettyä (pää-LED) latauskaapelin tai aseta latausasemaan (lisätarvike). Valaisin sammuu automaattisesti ja syttyy automaattisesti virtakatkoksessa (valaisuvoima on himmeämpi, mikä saavutetaan pitkä valaisuaika).
Latausasutta:
- Liitä Typpi C latauskaapeli alapuolen latausliittimeen ja yhdistä USB-laturiin.
- Aseta työvalaisin asemaan suoraan, jotta latauskosktettmet osuvat oikein.
- Lataus alkaa automaattisesti.

☒ Tuote vastaa EU direktiivien vaatimuksia.

Pidätämme oikeuden teknisiin muutoksiin. Valmistaja ei vastaa painovirheistä.

NO

SIKKERHET – FORKLARING AV SYMBOLER OG HENVISNINGER
Vær oppmerksom på følgende tegn og ord som brukes i bruksanvisningen, på produktet og på emballasjen:
- ⓘ **Informasjon** | Nyttig tilleggsinformasjon om produktet
- ☞ **Henvisning** | Denne henvisningen advarer mot alle mulige skader
- ☒ **Forsiktig** | OBS - Farlig situasjon som kan føre til personskader
- ▲ **Advarsel** | OBS – Farlig situasjon! Kan føre til alvorlige personskader eller død

▲ GENERELLE SIKKERHETSANVISNINGER

Dette produktet kan brukes av barn fra 8 år og av personer med nedsatte fysiske, sensoriske eller mentale evner eller manglende erfaring eller kunnskap, hvis slike personer har fått opplæring i sikker bruk av produktet og forstår farene som er tilknyttet bruken. Barn skal ikke leke med produktet. Rengjøring og vedlikehold skal ikke utføres av barn, med mindre de er under tilsyn.

Hold barn unna produktet og emballasjen. Produktet er ikke noe leketøy. Pass på at barn ikke leker med produktet eller emballasjen.

Unngå skader på øynene - Ikke se direkte inn i lysstrålen, og du må ikke rette lyset mot ansiktet til andre personer. Hvis dette skjer for lenge, kan andelen av blått lys skade netthinnen.

Det skal aldri brukes i eksplosjonsfarlige omgivelser hvor det finnes brennbare væsker, støv eller gasser.

Produktet skal aldri dyppes ned i vann eller andre væsker.

Alle gjenstander som belyses må befinne seg i en avstand på minst 5 cm fra lykten.

Produktet skal bare brukes med tilbehør som er inkludert i leveransen.

Batterier som er satt inn på feil måte kan lekke og / eller forårsake en brann / eksplosjon.

Batterier skal oppbevares utilgjengelig for barn: Fare for svelging eller kvelning.

Du må aldri forsøke å åpne, knuse, varme opp eller brenne et batteri. Må ikke kastes i åpen ild.

Når du legger inn batteriene, må du passe nøye på at batteriene legges inn med polene i riktig retning.

Batterivæske som renner ut kan forårsake etseskader hvis den kommer i kontakt med kroppsdeler. Ved kontakt skal de berørte stedene straks skylles med rent vann og kontakt lege umiddelbart.

Ikke kortslutt koplingsklemmer og batterier.

Ikke oppladbare batterier skal ikke lades.

Oppladbare batterier skal bare lades under tilsyn av voksne og må fjernes fra enheten før lading.

▲ FARE FOR BRANN OG EKSSPLOSJON

Skal ikke brukes i emballasjen.

Ikke dekk til produktet - brannfare.

Produktet skal aldri utsettes for ekstreme belastninger, f.eks. ekstrem varme, kulde, ild osv.

Skal ikke brukes i regnvær eller i våtrom.

GENERELLE ANVISNINGER
- Ikke kast den eller la den falle i bakken.
- LED-dekselet er ikke utskiftbart. Hvis dekselet er skadet må produktet kasseres.
- LED-lyskilden er ikke utskiftbar. Når LED-enheten er utslitt er hele lampen utslitt.
- Produktet skal ikke åpnes eller endres! Reparasjoner skal kun utføres av produsenten, en serviceteknikker som er autorisert av ham eller en person med lignende kvalifikasjoner.
- Lykten skal ikke legges på siden der lyskilden befinner seg eller velte over til denne siden.

BATTERIER
- Batterier skal alltid skiftes ut komplett som sett, og bruk alltid batterier av samme type.
- Batterier skal ikke brukes hvis produktet ser ut til å være skadet.
- Engangsbatterier kan ikke lades igjen, ikke kortslutt batterier.
- Slå av produktet før du skifter batterier.
- Ta brukte eller tomme batterier umiddelbart ut av lykten.

MILJØINFORMASJON / AVFALLSBEHANDLING
Emballasjen skal kildesorteres. Papp og kartong til papirinnsamlingen, folie til plastinnsamlingen.
☒ Kasser det ubrukbare produktet i henhold til gjeldende nasjonale bestemmelser. Symbolet «søppeldunk» angir, at i EU skal elektriske utstyr ikke kastes i vanlig husholdningsavfall. Bruk lokale retur- og innsamlingssystemer, eller kontakt forhandleren der produktet ble kjøpt.
Produktet skal leveres til et spesielt samlested for avfallsbehandling av gammelt utstyr. Ikke kast produktet i husholdningsavfallet.
☞ Brukte batterier / oppladbare batterier skal alltid kasseres i henhold til lokale lover eller forskrifter. Dermed oppfyller du dine lovbestemte plikter og yter ditt bidrag til miljøvern.

PRODUKTBESKRIVELSE
1. Hoved-LED
2. Ladeindikator A
3. TOP-LED
4. På-/Av-tast
5. Dimmerhjul
6. Dreieleddd 360
7. Svingbar holdefot
8. Krok som kan slås ut
9. Integrerte magneter
10. Ladekontakt med gummidekksel
11. Ladeindikator B
12. Ladekontakter for ladestasjon
13. USB-type-C-kontakt

TA I BRUK
Må lades helt opp før den brukes for første gang
Slå på lykten med trykk på PÅ-/Av-tasten:
1x hoved-LED [med dimmehjul-funksjon]
2x TOP-LED

3x Av
LED-indikator:
Ladeindikator A under lading:
- rødt blinkende: Lademodus
- av: Batteripakken er fulladet

Ladeindikator B under lading og/eller drift:
- LED viser ladestatus / batteripakkestyrke

Belysning og lading samtidig er mulig > lysstyrken blir begrenset
Strømbruddselektronikk (nødlysfunksjon):
Koble lykten til ladekabelen når den er slått på (hoved-LED), eller plasser den i ladestasjonen (tilbehør). Lykten slukkes automatisk og slår seg på automatisk ved strømbrudd (lysstyrken dimmes for å oppnå en lang brenntid).
Ladestasjon:
- Slikk en type-C ladekabel inn i ladeskuxaten på undersiden og forbind den med USB-laderen.
- Plasser verkstedslykten slik at den står rett i stasjonen, derved får ladekontaktene god kontakt.
- Ladingen starter automatisk.

☒ Produktet oppfyller kravene i EU direktivene.

Med forbehold om tekniske endringer. Vi overtar ikke ansvar for trykkfeil.

IT

SICUREZZA – SPIEGAZIONE DELLE AVVERTENZE
Osservare i seguenti simboli e termini utilizzati nelle istruzioni per l'uso, sul prodotto e sulla confezione:
- ⓘ **Informazione** | Utili informazioni aggiuntive sul prodotto
- ☞ **Nota** | Questa nota avvisa su possibili danni di qualsiasi tipo
- ☒ **Attenzione** | Attenzione – Pericolo di lesioni!
- ▲ **Avvertimento** | Attenzione – Pericolo! Può provocare lesioni gravi o letali

IMPIEGO APPROPRIATO
Il prodotto è una fonte luminosa mobile e non è concepito per scopi diversi. Il prodotto è concepito esclusivamente per uso privato domestico e non per scopi commerciali né per l'illuminazione di ambienti domestici, quindi va utilizzato soltanto come descritto nelle istruzioni per l'uso. Qualsiasi altro impiego che sia diverso dalla destinazione d'uso prevista è da considerarsi inappropriato e quindi può provocare danni a cose o persone. Non ci assumiamo alcuna responsabilità per danni provocati da un uso errato o inadeguato!

▲ AVVERTENZE DI SICUREZZA GENERALI

Questo prodotto non può essere utilizzato da bambini di età inferiore a 8 anni e da persone con facoltà fisiche, sensoriali o mentali limitate o senza la necessaria esperienza e conoscenza, a meno che non siano state istruite sulla in sicurezza del prodotto e informate sui pericoli connessi. I bambini non devono giocare con il prodotto. Non affidare pulizia e manutenzione ai bambini se non sorvegliati.

Tenere il prodotto e l'imballo fuori dalla portata dei bambini. Il prodotto non è un giocattolo. I bambini devono essere sorvegliati per accertarsi che non usino il prodotto e l'imballo come un giocattolo.

Evitare lesioni agli occhi - non fissare mai direttamente il raggio luminoso né dirigerlo sul viso di altre persone. Un'esposizione prolungata alle particelle di luce blu potrebbe danneggiare la retina.

Non toccare mai un apparecchio collegato alla rete elettrica con le mani bagnate o qualora sia caduto in acqua. In questo caso, disinserire prima il fusibile generale, quindi scollegare la spina elettrica.

Non impiegare mai in ambienti a rischio di esplosione, in cui sono presenti liquidi, polveri o gas infiammabili.

Non immergere mai il prodotto in acqua o altri liquidi.

Utilizzare soltanto una presa elettrica facilmente accessibile per poter scollegare il prodotto rapidamente dalla rete elettrica in caso di anomalia.

Tutti gli oggetti illuminati devono trovarsi ad almeno 10 cm di distanza dalla lampada.

Utilizzare il prodotto esclusivamente ins